SCHEDA DI CONFIGURAZIONE

ITALON HOME

Cod. art.: 620810000001

Fly

Water Basin 70

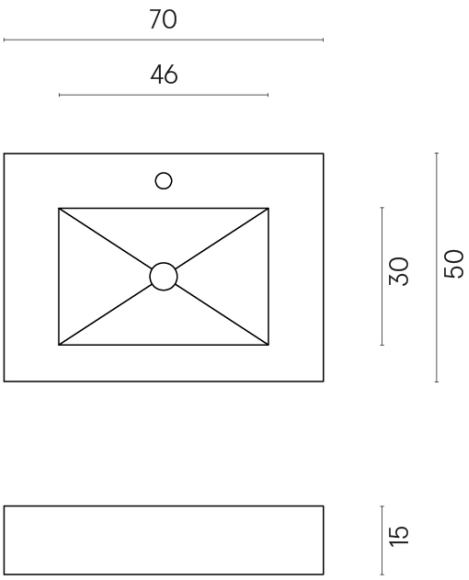

Rivestimento del prodotto

Continuum Stone
Beige Naturale

I colori e le altre caratteristiche estetiche delle piastrelle presenti nelle illustrazioni presenti sul sito sono puramente indicativi. Guarda sempre i campioni di persona prima dell'acquisto.

Trova il punto vendita autorizzato più vicino:

https://yug.italonceramica.ru/ru/home/dealer/

© COPYRIGHT ITALON - АО Керамогранитный завод 142800, Россия, Московская область, г. Ступино, Старситненское шоссе, вл. 32 - Тел. +7 495 2251322 / Факс +7 495 2251346